INTERIOR 1 Y 2
ESQUEMA VERTICAL TORRE TIPO
DESAGUES–SUMINISTRO–INCENDIO
ESCALA ---- 1:75

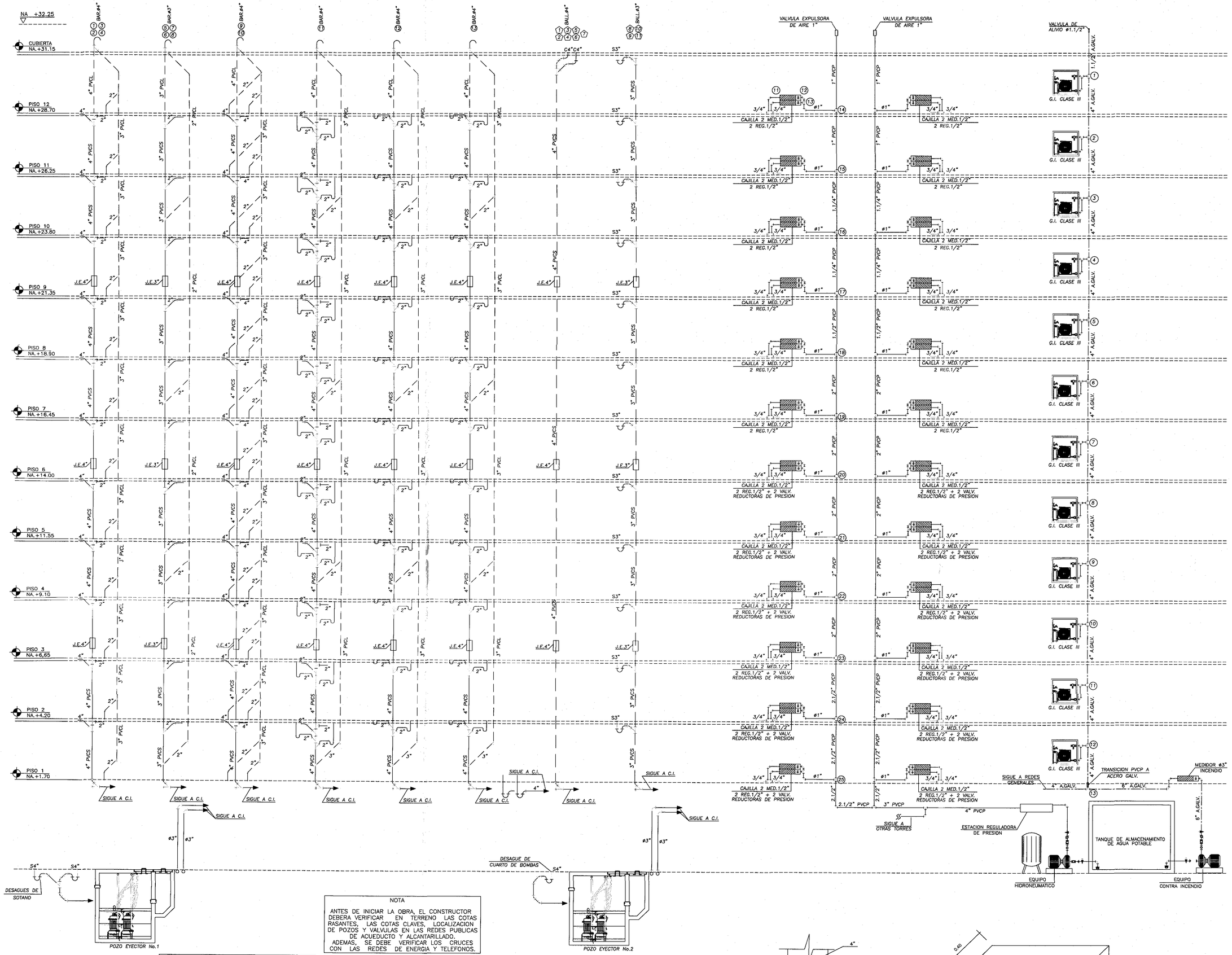

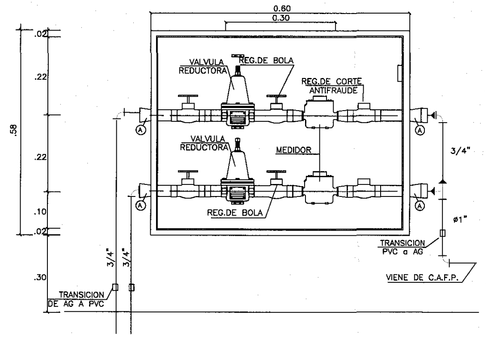

DETALLE CAJILLA PARA DOS MEDIDORES CON VALVULAS REDUCTORAS DE PRESION
ESCALA-----SIN

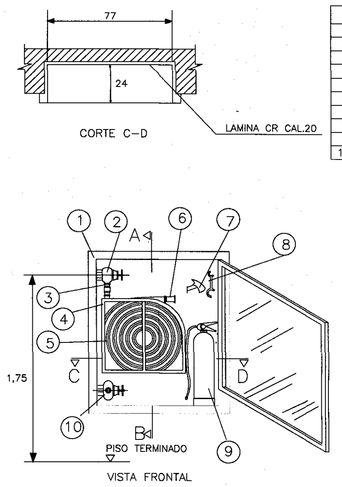

DETALLE GABINETE CONTRA INCENDIO
CLASE III – ø 2.1/2"
ESCALA-----SIN

#	DESCRIPCION
1	GABINETE 99X77X24
2	VALVULA HEMBRA–HEMBRA 1–1/2"
3	NIPLE 1–1/2"
4	SOPORTE DE PERCHA
5	MANGUERA 1–1/2"X100 Pies
6	BOQUILLA CHORRO Y NIEBLA 1–1/2"
7	HACHA PICO 4–1/2 Lbs
8	LLAVE SPANNER
9	EXTINTOR 10 Lbs
10	VALVULA CON TAPA HEMBRA–M2–1/2"

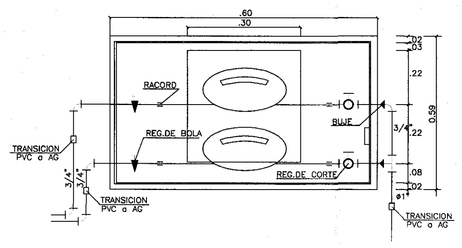

DETALLE CAJILLA PARA DOS MEDIDORES
ESCALA----SIN

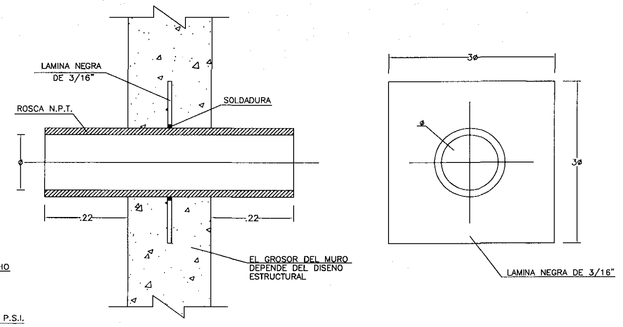

DETALLE TIPICO NIPLE PASAMUROS
ESCALA----SIN

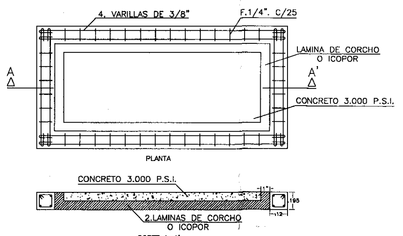

DETALLE BASE ANTIVIBRATORIA
ESCALA----SIN

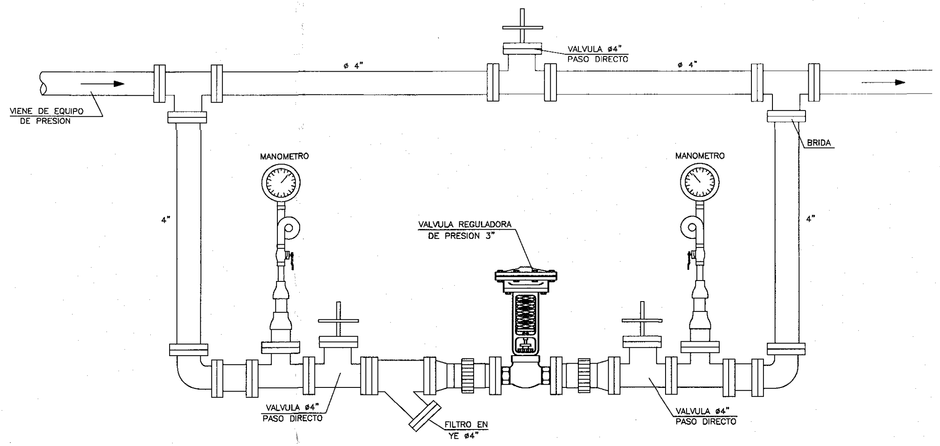

ESTACION REGULADORA DE PRESION
SIN ------- ESCALA

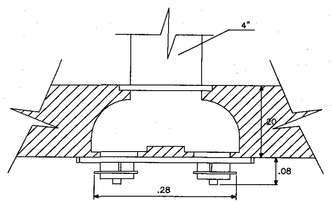

DETALLE DE SIAMESA
4"X2.1/2"X2.1/2"
ESCALA ------SIN

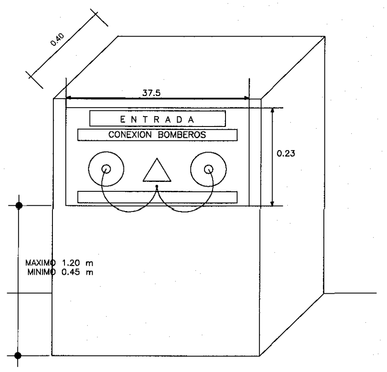

NOTA

ANTES DE INICIAR LA OBRA, EL CONSTRUCTOR DEBERA VERIFICAR EN TERRENO LAS COTAS RASANTES, LAS COTAS CLAVES, LOCALIZACION DE POZOS Y VALVULAS EN LAS REDES PUBLICAS DE ACUEDUCTO Y ALCANTARILLADO.
ADEMAS, SE DEBE VERIFICAR LOS CRUCES CON LAS REDES DE ENERGIA Y TELEFONOS.

ANTES DE COLOCAR CUALQUIER PASE EN LA ESTRUCTURA, SEA ESTE HORIZONTAL O VERTICAL DEBERA SER COORDINADO Y AUTORIZADO POR EL INGENIERO CALCULISTA.

NOTAS DE PRUEBA:

PRUEBA DE DESAGUES
a.) ANTES DE CUBRIR TODAS LAS ARANAS, ESTAS DEBERAN SER PROBADAS, LLENANDOLAS CON UNA COLUMNA DE AGUA DE 2.00 m.
b.) LAS BAJANTES Y COLGANTES DE DESAGUES SE LLENARAN PARALELAMENTE CON SU PROLONGACION Y NO SE DESOCUPARAN HASTA TANTO NO SE HAYA TERMINADO LA MAMPOSTERIA Y PANETES.

PRUEBAS DE SUMINISTRO
LAS TUBERIAS SE MANTENDRAN EN ESTADO DE PRUEBA PERMANENTE HASTA EL MONTAJE DE APARATOS.

PRUEBA DE FLUJO
ANTES DE MONTAR APARATOS SE DEBERAN EFECTUAR PRUEBAS DE FLUJO DE AGUA TANTO EN SUMINISTRO COMO EN DESAGUES.

NOTAS:
PARA LA UBICACION DE BOCAS HIDRAULICAS Y SALIDAS SANITARIAS, VERIFICAR CON DETALLES ARQUITECTONICOS.

CONVENCIONES

- REGISTRO
- CHEQUE
- UNIVERSAL
- AF — AGUA FRIA
- AC — AGUA CALIENTE
- BAF.G — BAJANTE DE AGUA FRIA GRAVEDAD
- BAF.P — BAJANTE DE AGUA FRIA PRESION
- BAF.I — BAJANTE AGUA FRIA INCENDIO
- BAR. — BAJANTE DE AGUAS RESIDUALES No.1
- BALL. — BAJANTE DE AGUAS LLUVIAS No.1
- VENT. — VENTILACION No.1
- REV. — REVENTILACION
- CAF.P. — COLUMNA DE AGUA FRIA PRESION
- CAF.I. — COLUMNA AGUA FRIA INCENDIO
- CAF.S. — COLUMNA DE AGUA FRIA SERVICIOS
- AF.S. — AGUA FRIA SERVICIOS
- AR. — AGUAS RESIDUALES
- ALL. — AGUAS LLUVIAS
- PVC.S — TUBERIA PVC SANITARIA
- PVC.L — TUBERIA PVC LIVIANA
- PVC.P — TUBERIA PVC PRESION
- PVC.C — TUBERIA PVC CORRUGADA
- PVC.N — TUBERIA PVC NOVAFORT
- HF. — TUBERIA EN HIERRO FUNDIDO
- AG. — TUBERIA EN HIERRO GALVANIZADO
- C.I. — CAJA DE INSPECCION
- S4" — SIFON DE CUATRO PULGADAS
- C4" — CODO DE CUATRO PULGADAS
- LLM. — LLAVE MANGUERA
- MED. — MEDIDOR
- G.I. — GABINETE DE INCENDIO
- CN. — CAMBIO DE NIVEL
- CD. — CAMBIO DE DIRECCION
- T.I. — TAPON DE INSPECCION
- REG. — REGISTRO
- AGUA CALIENTE
- DIAMETRO
- AGUAS RESIDUALES
- AGUAS LLUVIAS
- AGUA FRIA SERVICIOS
- AGUA INCENDIO
- TUBERIA DE DRENAJE
- AGUA FRIA
- RECIRCULACION A.C.

FEB–28–11	VERSION PARA COMENTARIOS
FECHA	MODIFICACION

CONTIENE:
ESQUEMA VERTICAL INT 1–2
DETALLES
DESAGUES–SUMINISTRO
INCENDIO

PROYECTO:

CESAR A. BOHORQUEZ GUTIERREZ
MATRICULA No. 25202–75595

ESCALA: 1:50

FECHA: FEBRERO 28 DE 2011

ARCHIVO MAGNETICO: H-5_GRANADA-CLUB4-VERT-INT-1-2-FEB-28-11

AMARILO
creamos espacios

PROYECTO:
GRANADA CLUB RESIDENCIAL
ETAPA IV
DIAGONAL 77B
No 116B 42
INTERIOR 4
SL 4

CESAR BOHORQUEZ
ingeniero civil
cesarbohorquezg@gmail.com

PLANO: **H-5**

VERSION: **0**